FORSSAN METALLITYÖT OY
OVITEHDAS

СТАЛЬНАЯ ПРОТИВОПОЖАРНАЯ ДВЕРЬ, R-КОРОБКА С УПЛОТНИТЕЛЕМ

1.1.1T с1
00.1

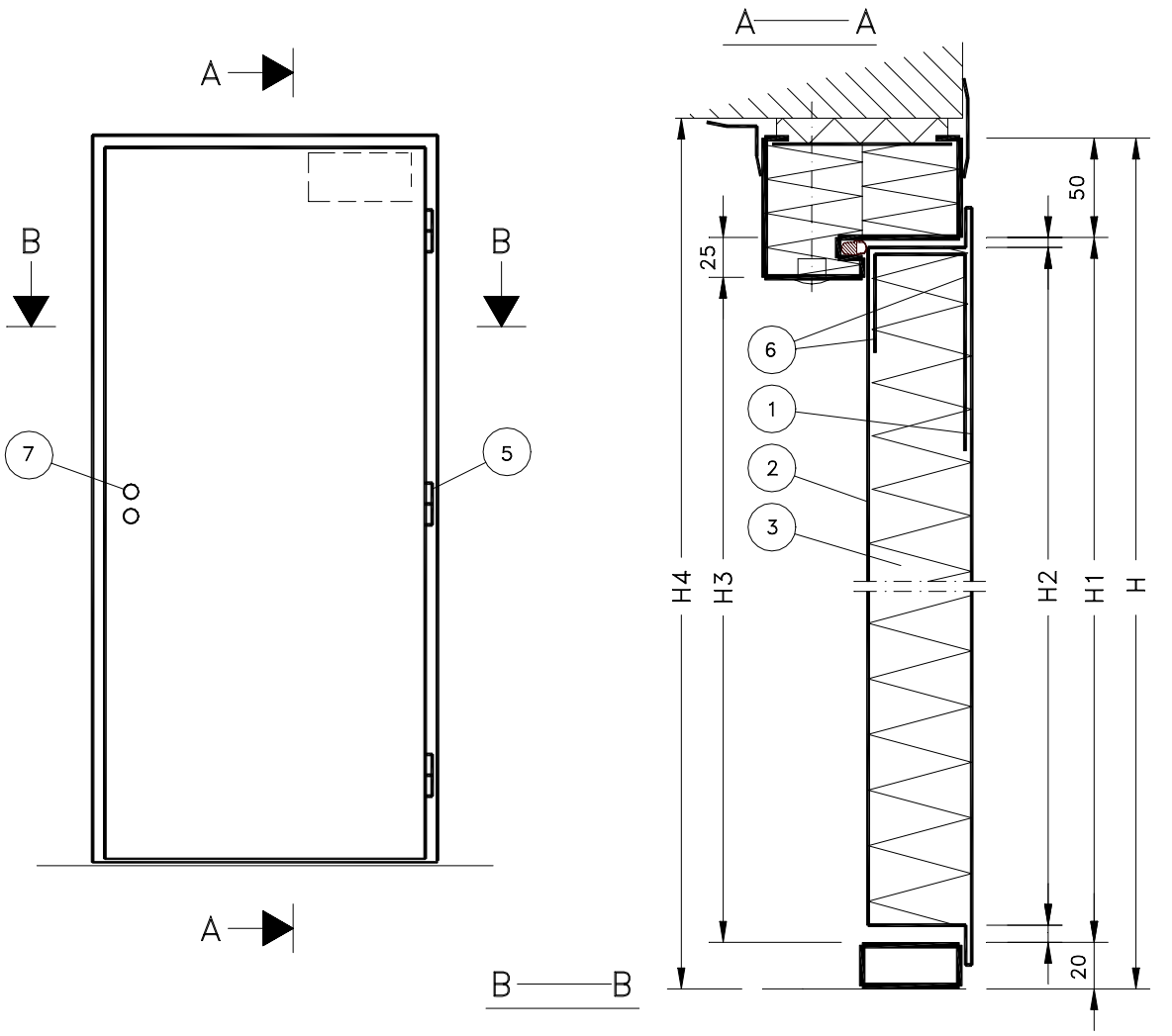

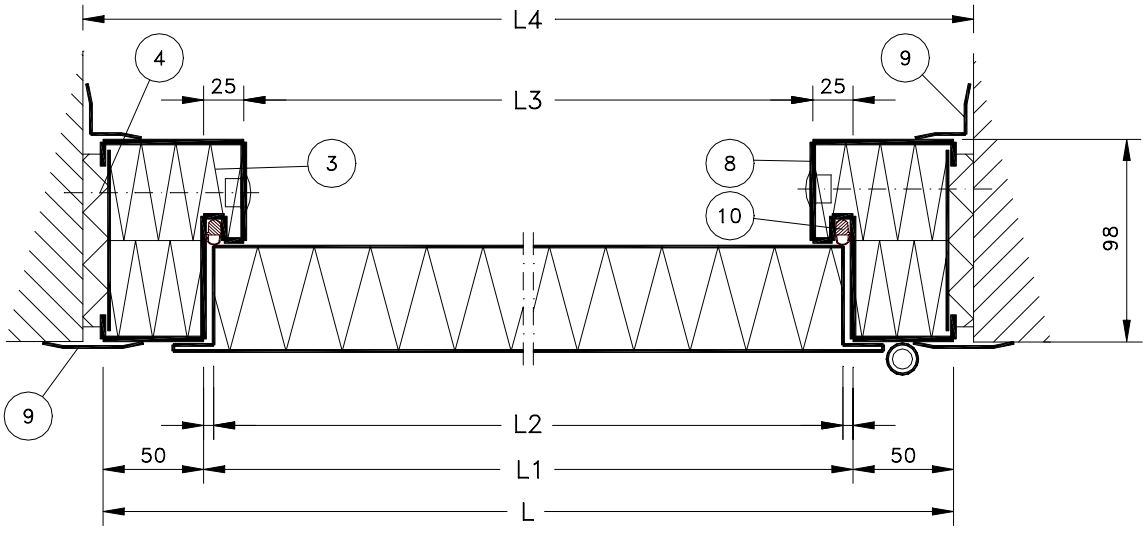

1. Верхний лист
2. Нижний лист
3. Изоляция
4. Изоляция
   (не в типовой поставке)
5. Петля
6. Ригель для доводчика
7. Отверстие под замок
8. Коробка
9. Нащельник
10. Уплотнитель

FORSSAN METALLITYÖT OY

СТАЛЬНАЯ ПРОТИВОПОЖАРНАЯ ДВУСТВ. ДВЕРЬ R-КОРОБКА с уплотнителем

1.1.1T c2
00.1

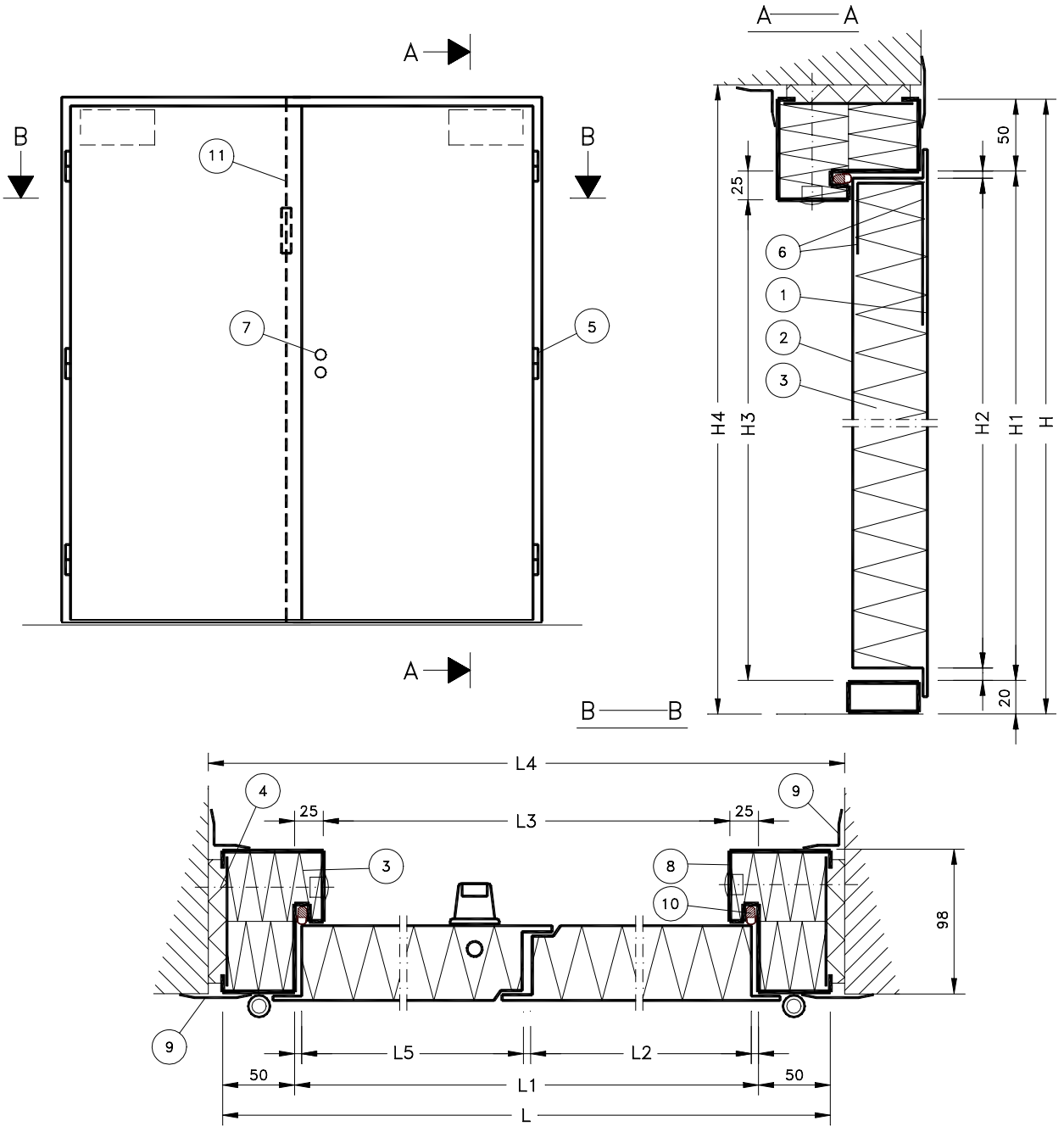

1. Верхний лист
2. Нижний лист
3. Изоляция
4. Изоляция
   (не в типовой поставке)
5. Петля
6. Ригель для доводчика
7. Отверстие под замок
8. Коробка
9. Нащельник
10. Уплотнитель
11. Быстродействующий шпингалет

СТАЛЬНОЙ ПРОТИВОПОЖАРНЫЙ ЛЮК, R-КОРОБКА С УПЛОТНИТЕЛЕМ

1.1.1T c3
00.1

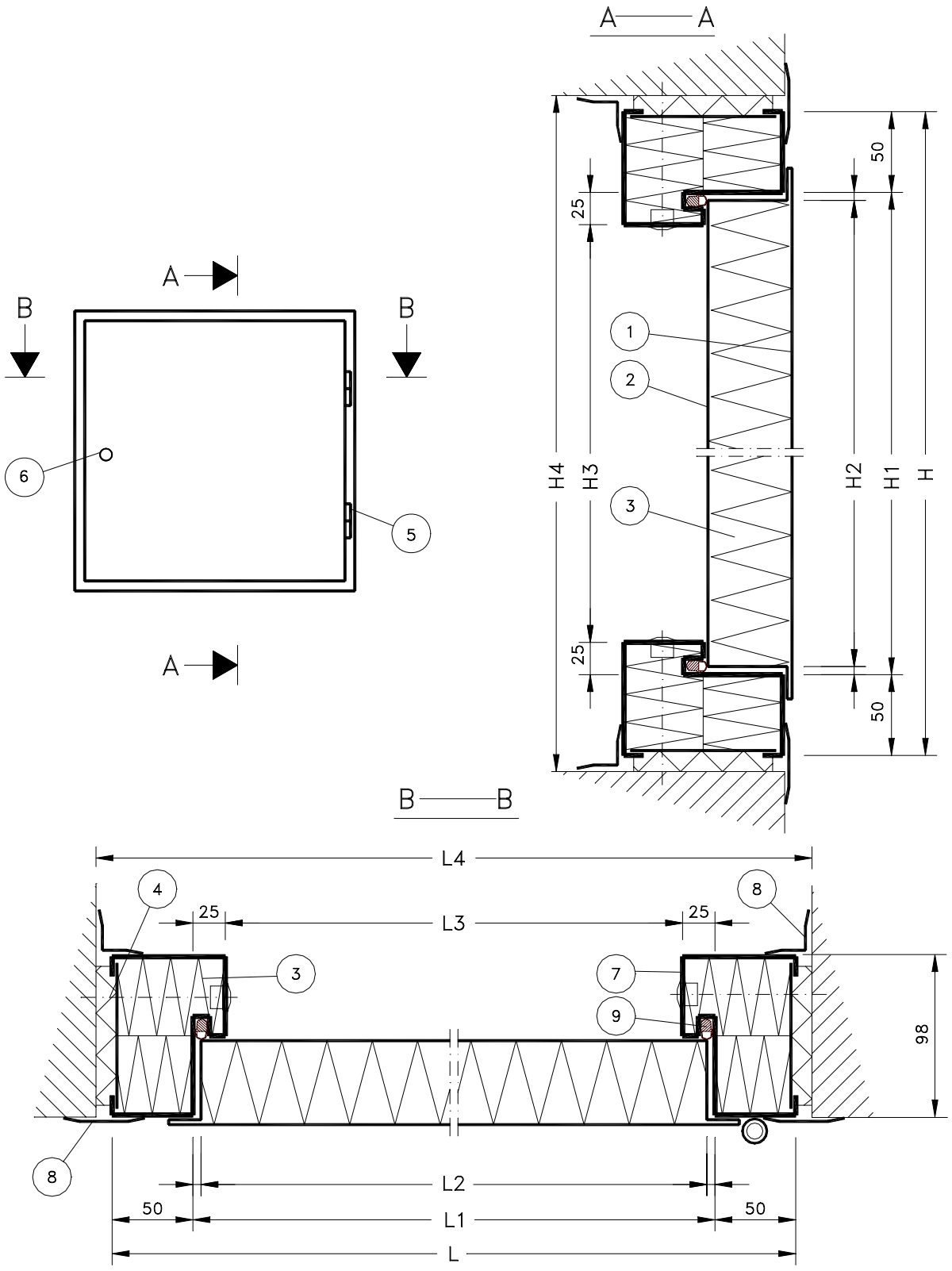

1. Верхний лист
2. Нижний лист
3. Изоляция
4. Изоляция
   (не в типовой поставке)
5. Петля
6. Отверстие под замок
7. Коробка
8. Нащельник
9. Уплотнитель

FORSSAN METALLITYÖT OY

СТАЛЬНАЯ ПРОТИВОПОЖАРНАЯ ДВЕРЬ R-КОРОБКА с уплотнителем

1.1.1T c4
00.1

РАСЧЕТНАЯ ТАБЛИЦА ДЛЯ ДВЕРЕЙ С МОДУЛЬНЫМИ РАЗМЕРАМИ (см)

Размер	Констр. проем	Коробка	Фальц	Световой проем	Код Лев.	Код Прав.	Код Лев.	Код Прав.
Однопольн.	L4 x H4	L x H	L1 x H1	L3 x H3	EI 60	EI 60	EI 120	EI 120
8 M x 19 M	81 x 190	79 x 189	69 x 182	65 x 180	60010	60011	60020T	60021T
9 M x 19 M	91 x 190	89 x 189	79 x 182	75 x 180	60030	60031	60040T	60041T
10 M x 19 M	101 x 190	99 x 189	89 x 182	85 x 180	60050	60051	60060T	60061T
8 M x 20 M	81 x 200	79 x 199	69 x 192	65 x 190	60070	60071	60080T	60081T
9 M x 20 M	91 x 200	89 x 199	79 x 192	75 x 190	60090	60091	60100T	60101T
10 M x 20 M	101 x 200	99 x 199	89 x 192	85 x 190	60110	60111	60120T	60121T
8 M x 21 M	81 x 210	79 x 209	69 x 202	65 x 200	60130	60131	60140T	60141T
9 M x 21 M	91 x 210	89 x 209	79 x 202	75 x 200	60150	60151	60160T	60161T
10 M x 21 M	101 x 210	99 x 209	89 x 202	85 x 200	60170	60171	60180T	60181T
11 M x 21 M	111 x 210	109 x 209	99 x 202	95 x 200	60190	60191	60200T	60201T
Двупольные								
9 + 3 x 21 M	121 x 210	119 x 209	109 x 202	105 x 200	60510	60511	60520T	60521T
10 + 3 x 21 M	131 x 210	129 x 209	119 x 202	115 x 200	60530	60531	60540T	60541T
10 + 5 x 21 M	151 x 210	149 x 209	139 x 202	135 x 200	60550	60551	60560T	60561T
10 + 6 x 21 M	161 x 210	159 x 209	149 x 202	145 x 200	60570	60571	60580T	60581T
10 + 7 x 21 M	171 x 210	169 x 209	159 x 202	155 x 200	60590	60591	60600T	60601T
9 + 9 x 21 M	181 x 210	179 x 209	169 x 202	165 x 200	60610	60611	60620T	60621T
10 + 8 x 21 M	181 x 210	179 x 209	169 x 202	165 x 200	60630	60631	60640T	60641T
10 + 9 x 21 M	191 x 210	189 x 209	179 x 202	175 x 200	60650	60651	60660T	60661T
10+ 10 x 21M	201 x 210	199 x 209	189 x 202	185 x 200	60670	60671	60680T	60681T
Люки					EI 60	EI120		
6 M x 6 M	61 x 61	59 x 59	49 x 49	45 x 45	16401	16402		
6 M x 8 M	61 x 81	59 x 79	49 x 69	45 x 65	16403	16404		
7 M x 7 M	71 x 71	69 x 69	59 x 59	55 x 55	16405	16406		
8 M x 8 M	81 x 81	79 x 79	69 x 69	65 x 65	16407	16408		
9 M x 9 M	91 x 91	89 x 89	79 x 79	75 x 75	16409	16410		
10 M x 10 M	101 x 101	99 x 99	89 x 89	85 x 85	16411	16412		
8 M x 10 M	81 x 101	79 x 99	69 x 89	65 x 85	16413	16414		

ДОПОЛНИТЕЛЬНОЕ СНАРЯЖЕНИЕ

	Код
- Abloy – корпус замка, вмонтирован 4197 (2297)	11010
- Abloy – корпус замка, вмонтирован 4190T (2590T)	11011
- Abloy – отверстие под замок повышенной секретности 11012	
- пригонка электрозамка и контр.устройства для однопольной двери	11013
- пригонка электрозамка и контр.устройства для однопольной двери	11014
- пригонка дверного контакта	11015
- PRIMO 2000 MS/CR –вмонтированный быстродействующий шпингалет (врезной)	11017
- Suomi 6/3, FM 6/3 – вмонтированный быстродействующий шпингалет (врезной)	11018
- нажимная ручка Primo 131/150 LK MS/CR	11020
- нажимная ручка Primo 16/006 ZN/CR	11021
- порог с уплотнителем	11023
- порог из нержавеющей стали, 20мм высота	11024
- отбивной лист из нерж.стали (1 мм)	11025
- плавающая резиновая прокладка	11026
- дверной доводчик Abloy 7234A+7199A	11027
- дверной доводчик Abloy 7235A+7199	11028
- готовая окраска (порошковая горячая эмалировка), цвета по каталогу RAL	11029

ПРИМЕНЕНИЕ

Дверь применяется в постройках в качестве противопожарной двери класса EI 60 и в качестве наружной двери.

КОНСТРУКЦИЯ

Материал дверного полотна и коробки - тонкая листовая сталь.
Изоляционный материал дверей пожарно классифицирован.

Противопожарная дверь должна быть всегда закрыта на защелкивающийся замок и обычно она должна быть снабжена дверным доводчиком.
В двери имеется ригель для крепления доводчика и отверстие под замок. В двустворчатые двери вмонтирован быстродействующий шпингалет.
Дверь окрашена либо огрунтовочной краской, либо краской по каталогу RAL. Метод окраски – порошковая горячая эмалировка.

ВАРИАНТЫ ПОРОГА

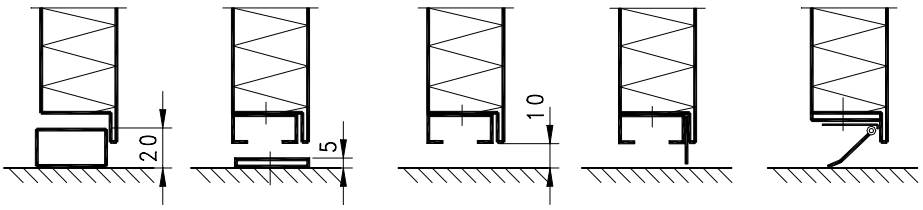

Тип 1 Тип 2 Тип 3 Тип 4 Тип 5

Тип 1: Порог изготовлен из прямоугольной трубы, высота 20 мм. Порог может быть окрашенным или изготовленным из нержавеющей стали.

Тип 2: Порог из стальной пластины высотой 5 мм.

Тип 3: Модель без порога.

Тип 4: В качестве порога плавающая резиновая прокладка.

Тип 5: Прикрепленный к дверному полотну уплотнитель автоматически опускается до поверхности пола при закрывании двери. При открывании двери уплотнитель поднимается.

При вариантах порога 2-5 пол должен быть защищен несгораемым материалом минимум на 100 мм по обе стороны дверного полотна.

НАПРАВЛЕНИЯ ОТКРЫВАНИЯ ДВЕРЕЙ

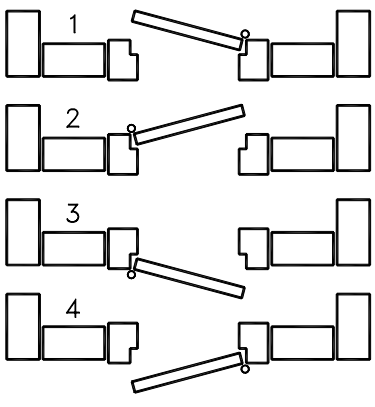

Направление открывания двери смотрится со стороны открывания двери и указывается в зависимости от того, на какой стороне петли.

1. Левая дверь, открывание внутрь
2. Правая дверь, открывание внутрь
3. Левая дверь, открывание наружу
4. Правая дверь, открывание наружу

В двустворчатых дверях нужно принять во внимание сторону установки шпингалета. В типовой поставке шпингалет на стороне закрывания.

СПЛОШНАЯ ПРОТИВОПОЖАРНАЯ ДВЕРЬ, R-КОРОБКА с уплотнителем

МОНТАЖ

1. Измерь конструктивный проем и сравни его с размерами двери. Проверь перекрестные размеры и вертикальность проема.

2. Сними дверное полотно/полотна с петель для облегчения монтажа.

3. Отогни крепежные пластины коробки наружу так, чтобы они касались краев проема. Можно использовать деревянные клинья в качестве вспомогательных средств для монтажа коробки.

4. Проверь вертикальность коробки.

5. Начни крепеж коробки к проему сверху и снизу со стороны петель (в двустворчатых дверях со стороны активного дверного полотна).

6. Просверли отверстия в проеме через существующие в коробке отверстия и прикрепи коробку винтами.

7. Подними полотно/полотна двери на петли.

8. Закрой дверь и отрегулируй нижнюю неприкрепленную сторону коробки так, чтобы дверь закрывалась безупречно. (Проверь в двустворчатой двери, чтобы верхние кромки дверных полотен были на одной линии.)

9. Просверли оставшиеся отверстия и закрепи коробку, начиная с неприкрепленного нижнего угла.

10. Тщательно уплотни промежуток между коробкой и проемом огнестойким изоляционным материалом на всю толщину коробки.
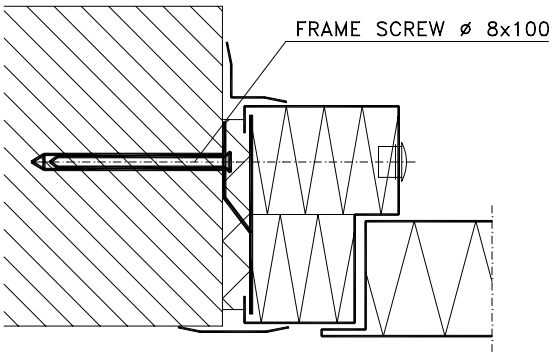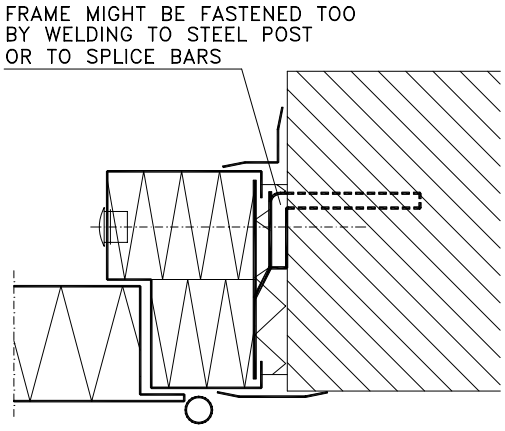
11. Прикрепи нащельники к коробке и вдави пробки в крепежные отверстия.